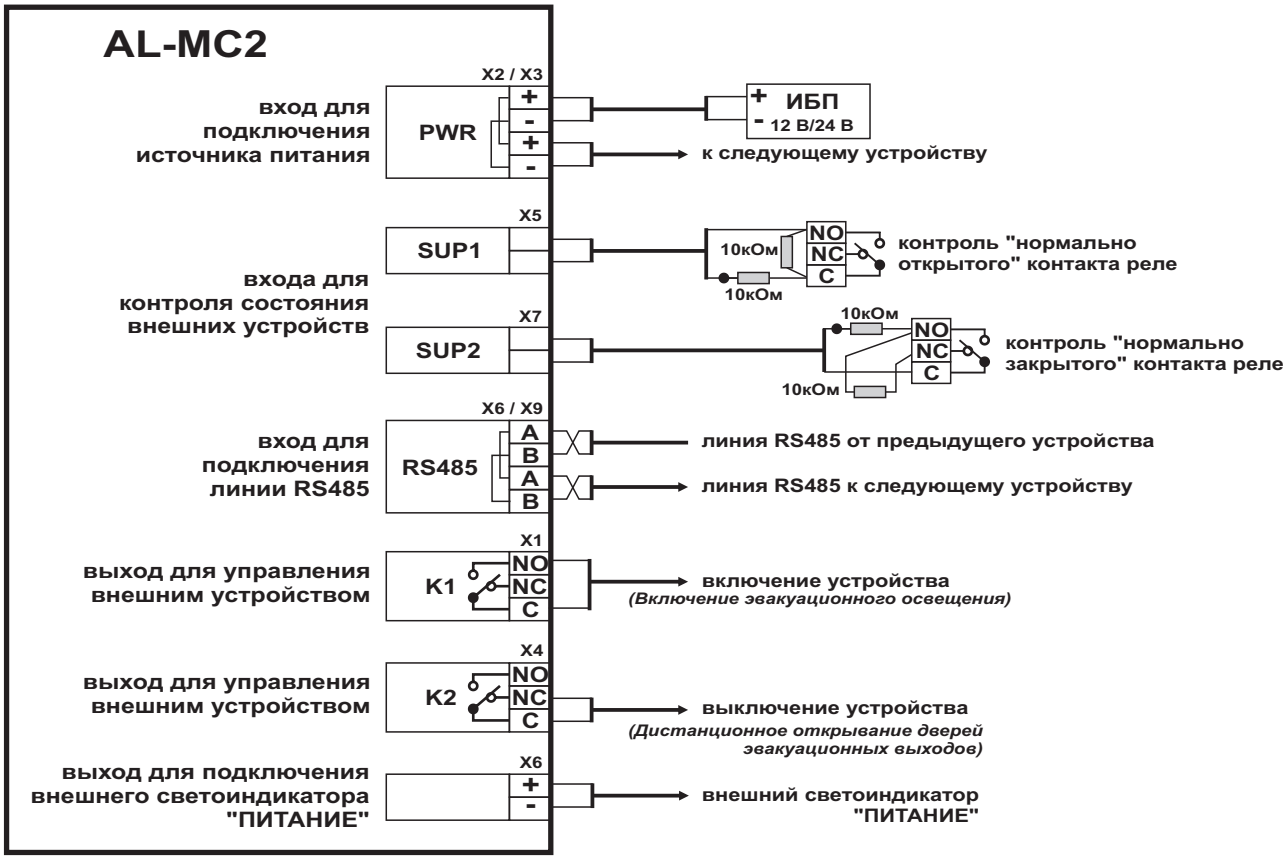Функциональная блок схема модуля мониторинга и управления внешними устройствами AL-MC2